Änderungen			
REV	Beschreibung	Datum	Genehmigt

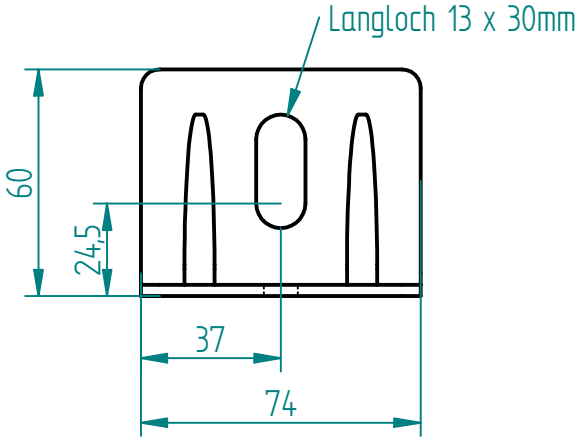

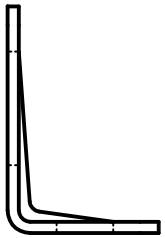

Bestell-Nr. 1064 galv. verzinkt

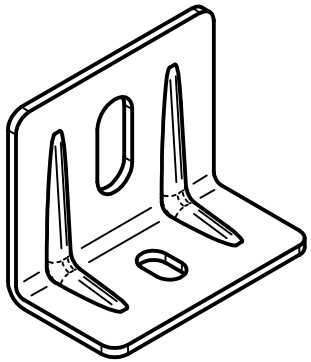

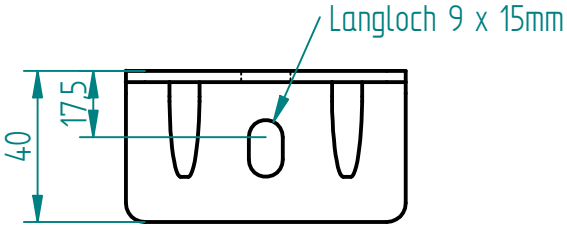

	Name	Datum
Gezeichnet	M.Theimer	27.02.04
Geprüft		
Toleranz:	DIN 2768 m	
Material:	1.0226	
Oberfläche:		

Stanztechnik Hain
35684 Dillenburg

Teil: Montagewinkel klein

Größe	Zeichn.Nr.	REV
A4	06301064	

Massstab:	Gewicht:	Blatt 1 von 1